nortap

FICHA TÉCNICA

Technical data sheet · Fiche matière

CÓNICO VACIADO · HOLLOW CONICAL · CONIQUE ÉVIDÉ

CONOVACIO-295848

46x58x48 mm · VMQ40



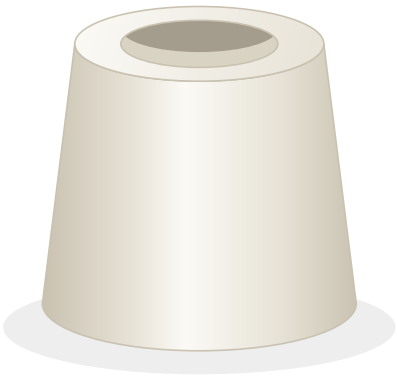

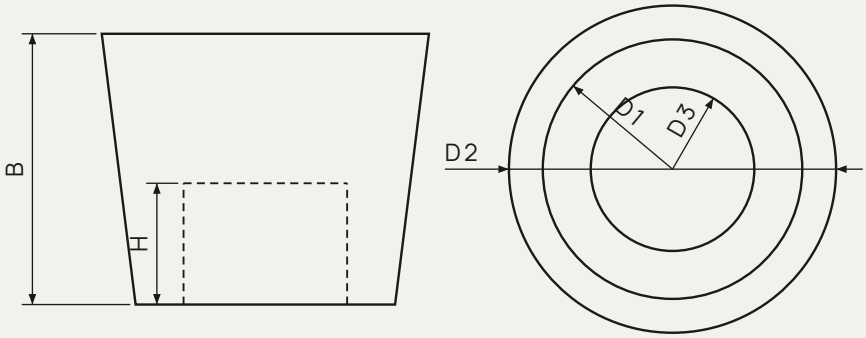

COTAS (mm)

D1	46
D2	58
D3	29
B	48
H	21,5

MEDIDAS — Sizes / Dimensions

46x58x48 mm [Ø inferior x Ø superior x altura]

REFERENCIA — Part number / Référence

CONOVACIO-295848

TIPO — Type

Cónico vaciado Hollow conical / Conique évidé

MATERIAL — Material / Matière

VMQ40

MEZCLA — Compound / Mélange

JA4012F-134662

COLOR — Colour / Couleur

Translúcido / Translucent / Translucide

HOMOLOGACIONES — Approvals / Homologations

1935/2004

Materia prima exenta de ftalatos, Bisfenol A, haloanisoles y halofenoles.
Raw material free of phthalates, Bisphenol A, haloanisoles and halophenols.
Matière première exempte de phtalates, Bisphénol A, haloanisoles et halophénols.