nortap

FICHA TÉCNICA

Technical data sheet · Fiche matière

FALSETE · RACKING · SOUTIRAGE

F33JA4012F

33x38x35 mm · Boca F33 · VMQ40





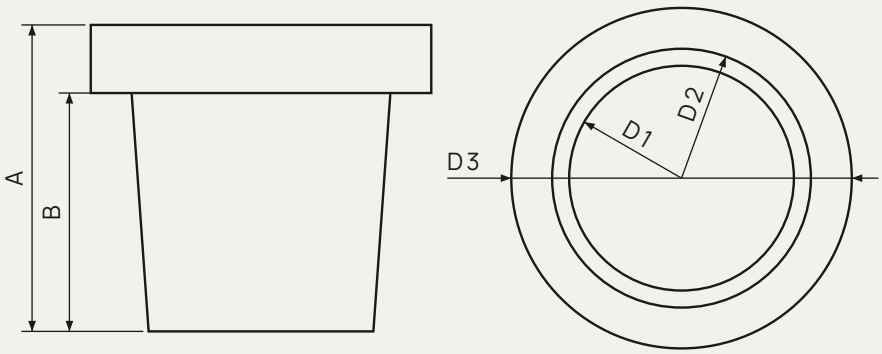

COTAS (mm)

D1	33
D2	38
D3	50
A	45
B	35

MEDIDAS

Sizes / Dimensions

33x38x35 mm [Ø inferior x Ø superior x altura]

REFERENCIA

Part number / Référence

F33JA4012F

TIPO

Type

Falsete / Racking / Soutirage

MATERIAL

Material / Matière

VMQ40

MEZCLA

Compound / Mélange

JA4012F-134662

COLOR

Colour / Couleur

Translúcido / Translucent / Translucide

BOCA

Hole / Trou de bonde

F33

HOMOLOGACIONES

Approvals / Homologations

FDA BfR 1935/2004 RGSEAA REACH

Materia prima exenta de ftalatos, Bisfenol A, haloanisoles y halofenoles.
Raw material free of phthalates, Bisphenol A, haloanisoles and halophenols.
Matière première exempte de phtalates, Bisphénol A, haloanisoles et halophénols.