nortap

FICHA TÉCNICA

Technical data sheet · Fiche matière

SOMBRERETE · FLANGE · COLLERETTE

T45LJA4012F

45x48x30 mm · Boca 45L · VMQ40





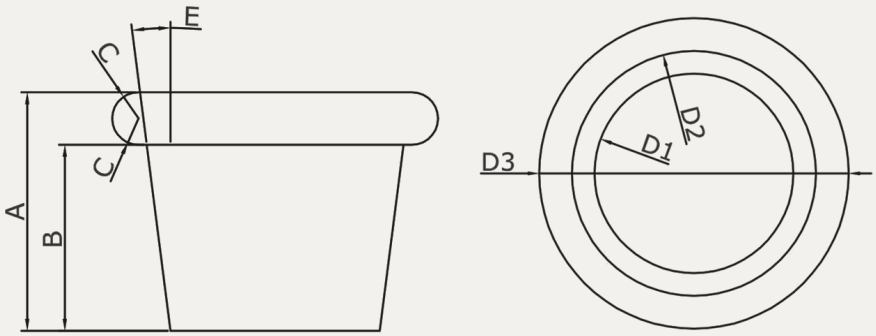

COTAS (mm)

D1	45
D2	48
D3	58
A	40
B	30
C	r = 5,5
E	3º

MEDIDAS

Sizes / Dimensions

45x48x30 mm [Ø inferior x Ø superior x altura]

REFERENCIA

Part number / Référence

T45LJA4012F

TIPO

Type

Sombrerete / Flange / Collerette

MATERIAL

Material / Matière

VMQ40

MEZCLA

Compound / Mélange

JA4012F-134662

COLOR

Colour / Couleur

Translúcido / Translucent / Translucide

BOCA

Hole / Trou de bonde

45L

HOMOLOGACIONES

Approvals / Homologations

1935/2004

Materia prima exenta de ftalatos, Bisfenol A, haloanisoles y halofenoles.
Raw material free of phthalates, Bisphenol A, haloanisoles and halophenols.
Matière première exempte de phtalates, Bisphénol A, haloanisoles et halophénols.