nortap

FICHA TÉCNICA

Technical data sheet · Fiche matière

SOMBRERETE · FLANGE · COLLERETTE

T50LJA4012F

44x54x39 mm · Boca 50L · VMQ40





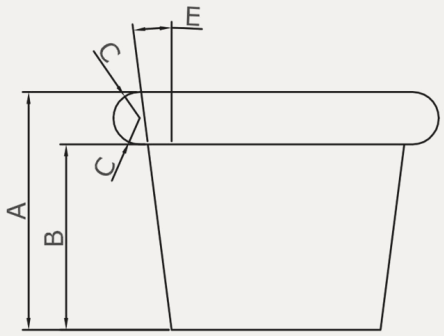

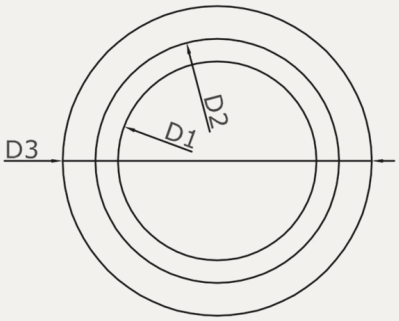

COTAS (mm)

D1	44
D2	54
D3	68,5
A	50
B	39
C	r = 5,5
E	7º

MEDIDAS — Sizes / Dimensions

44x54x39 mm [Ø inferior x Ø superior x altura]

REFERENCIA — Part number / Référence

T50LJA4012F

TIPO — Type

Sombrerete / Flange / Collerette

MATERIAL — Material / Matière

VMQ40

MEZCLA — Compound / Mélange

JA4012F-134662

COLOR — Colour / Couleur

Translúcido / Translucent / Translucide

BOCA — Hole / Trou de bonde

50L

HOMOLOGACIONES — Approvals / Homologations

1935/2004

Materia prima exenta de ftalatos, Bisfenol A, haloanisoles y halofenoles.
Raw material free of phthalates, Bisphenol A, haloanisoles and halophenols.
Matière première exempte de phtalates, Bisphénol A, haloanisoles et halophénols.