nortap

FICHA TÉCNICA

Technical data sheet · Fiche matière

SOMBRERETE · FLANGE · COLLERETTE

T50SJA4322F

46x52x33 mm · Boca 50S · VMQ40





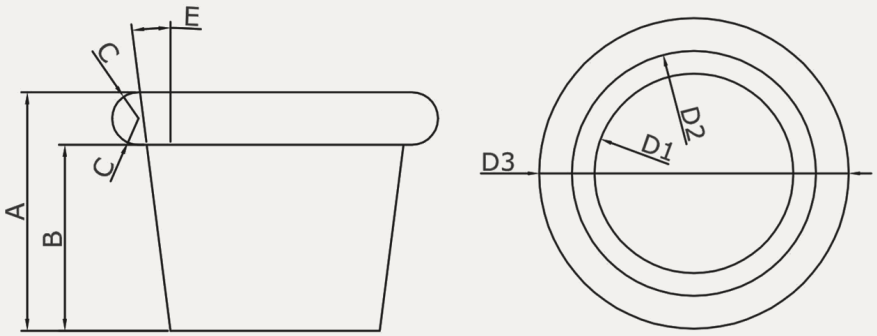

COTAS (mm)

D1	46
D2	52
D3	62
A	44
B	33
C	r = 5,5
E	5º

MEDIDAS

Sizes / Dimensions

46x52x33 mm [Ø inferior x Ø superior x altura]

REFERENCIA

Part number / Référence

T50SJA4322F

TIPO

Type

Sombrerete / Flange / Collerette

MATERIAL

Material / Matière

VMQ40

MEZCLA

Compound / Mélange

JA4322F-314027

COLOR

Colour / Couleur

Translúcido / Translucent / Translucide

BOCA

Hole / Trou de bonde

50S

HOMOLOGACIONES

Approvals / Homologations

FDA BfR 1935/2004 RGSEAA REACH

Materia prima exenta de ftalatos, Bisfenol A, haloanisoles y halofenoles.
Raw material free of phthalates, Bisphenol A, haloanisoles and halophenols.
Matière première exempte de phtalates, Bisphénol A, haloanisoles et halophénols.