nortap

FICHA TÉCNICA

Technical data sheet · Fiche matière

SOMBRERETE · FLANGE · COLLERETTE

T60LJA4322F

55x64x45 mm · Boca 60L · VMQ40





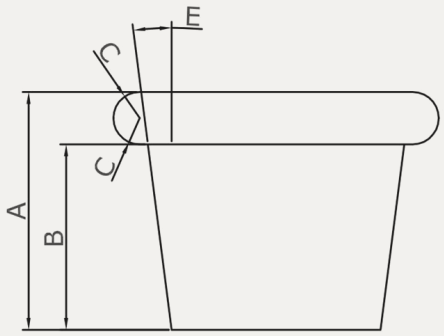

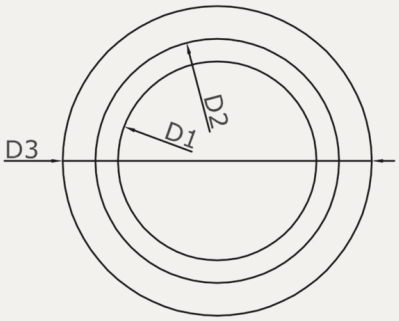

COTAS (mm)

D1	55
D2	64
D3	80
A	57
B	45
C	r = 5,5
E	6º

MEDIDAS — Sizes / Dimensions

55x64x45 mm [Ø inferior x Ø superior x altura]

REFERENCIA — Part number / Référence

T60LJA4322F

TIPO — Type

Sombrerete / Flange / Collerette

MATERIAL — Material / Matière

VMQ40

MEZCLA — Compound / Mélange

JA4322F-314027

COLOR — Colour / Couleur

Translúcido / Translucent / Translucide

BOCA — Hole / Trou de bonde

60L

HOMOLOGACIONES — Approvals / Homologations

1935/2004

Materia prima exenta de ftalatos, Bisfenol A, haloanisoles y halofenoles.
Raw material free of phthalates, Bisphenol A, haloanisoles and halophenols.
Matière première exempte de phtalates, Bisphénol A, haloanisoles et halophénols.