nortap

FICHA TÉCNICA

Technical data sheet · Fiche matière

SOMBRERETE · FLANGE · COLLERETTE

T48LJA7990F

43x50x38 mm · Boca 48L · VMQ40





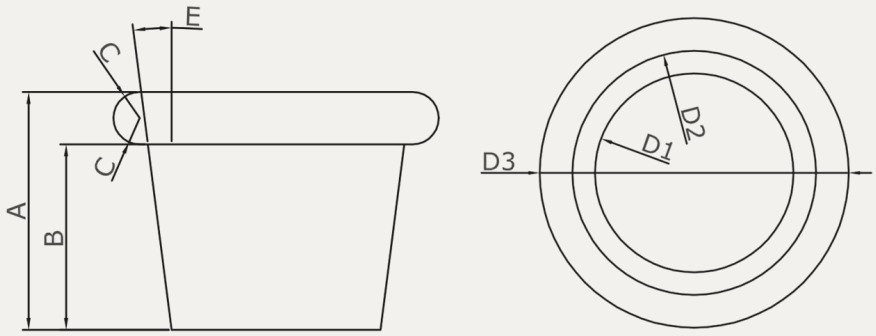

COTAS (mm)

D1	43
D2	50
D3	66
A	48
B	38
C	r = 5,5
E	7º

MEDIDAS

Sizes / Dimensions

43x50x38 mm [Ø inferior x Ø superior x altura]

REFERENCIA

Part number / Référence

T48LJA7990F

TIPO

Type

Sombrerete / Flange / Collerette

MATERIAL

Material / Matière

VMQ40

MEZCLA

Compound / Mélange

JA7990F-314027

COLOR

Colour / Couleur

Beige translúcido Translucent beige / Beige translucide

BOCA

Hole / Trou de bonde

48L

HOMOLOGACIONES

Approvals / Homologations

1935/2004

Materia prima exenta de ftalatos, Bisfenol A, haloanisoles y halofenoles.
Raw material free of phthalates, Bisphenol A, haloanisoles and halophenols.
Matière première exempte de phtalates, Bisphénol A, haloanisoles et halophénols.