FICHA TÉCNICA / TECHNICAL DATA SHEET / FICHE MATIERE

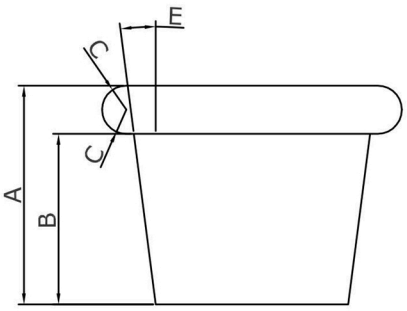

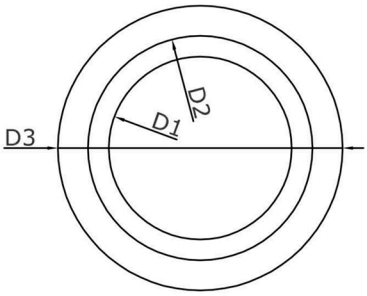

D1	46
D2	52
D3	62
A	44
B	33
C	r = 5,5
E	5º

nortap

Referencia — *Part number / Référence*

T50SJA4322F

Medidas — *Sizes / Dimensions*

46x52x33 mm [Ø inferior x Ø superior x altura]

Tipo — *Type*

Sombrerete / Flange / Collerette

Material — *Material / Matière*

VMQ40

Color — *Colour / Couleur*

Translúcido / Translucent / Translucide

Mezcla — *Compound / Mélange*

JA4322F-314027

Boca — *Hole / Trou de bonde*

50S

Homologaciones — *Approvals / Homologations*

FDA BfR RGSEAA REACH

1935/2004

Materia prima exenta de ftalatos, Bisfenol A, haloanisoles y halofenoles / Raw material free of phthalates, Bisphenol A, halo anisoles and halophenols / Matière première exempte de phtalates, Bisphénol A, halo anysols et halophénols.