nortap

FICHA TÉCNICA

Technical data sheet · Fiche matière

FALSETE CON MECANISMO INOX

FC13JA7990F

34x42,7x39 mm · Boca 40 · VMQ40

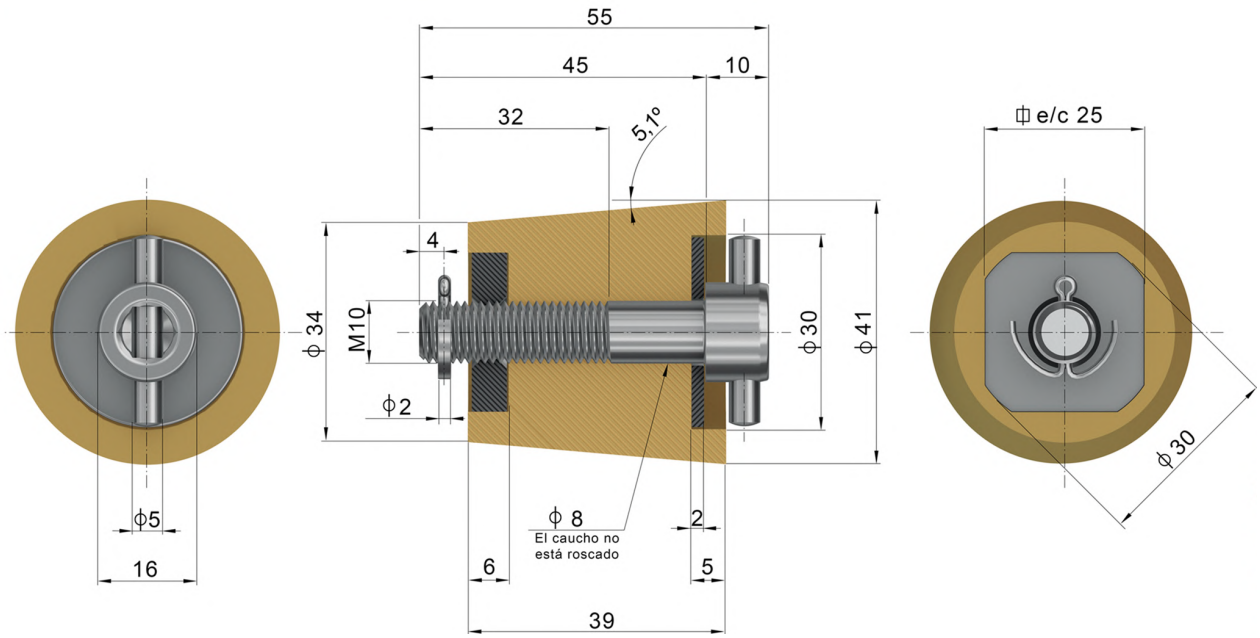

MEDIDAS

Sizes / Dimensions

34x42,7x39 mm [Ø inferior x Ø superior x altura]

REFERENCIA

Part number / Référence

FC13JA7990F

TIPO

Type

Falsete con mecanismo INOX

MATERIAL

Material / Matière

VMQ40

MEZCLA

Compound / Mélange

JA7990F-314027

COLOR

Colour / Couleur

Beige Translúcido Translucent Beige / Beige Translucide

BOCA

Hole / Trou de bonde

40

HOMOLOGACIONES

Approvals / Homologations

FDA BfR 1935/2004 RGSEAA REACH

Materia prima exenta de ftalatos, Bisfenol A, haloanisoles y halofenoles.
Raw material free of phthalates, Bisphenol A, haloanisoles and halophenols.
Matière première exempte de phtalates, Bisphénol A, haloanisoles et halophénols.